昇降工具

ジャーナルジャッキ

※3日間保証

家屋の移動・機械据付や土木建築・
橋梁プラント工事等の重量物運搬作業に。

中揚程

低揚程

■用途　・ジャッキアップ、ジャッキダウン（重量物の昇降）用
・重量物の位置決め用　・橋梁工事用
・造船工事及び補修　・土木及び建築工事用
・重量物の支持用

●細かい微調整が可能。

※荷重は能力の70%以下で余力をもって御使用下さい。
※もし、故障やトラブルになっても損害や災害が発生しない様、万全の対策を講じてから安全第一で御使用下さい。

■仕様

メーカー	大阪ジャッキ製作所						
型式	JJ-1513	JJ-2513	JJ-3513	JJ-5013	JJ-2525	JJ-3525	JJ-5025
揚力 kN	150	250	350	500	250	350	500
揚程 ㎜	125	125	130	130	250	250	250
タイプ	低揚程	低揚程	低揚程	低揚程	中揚程	中揚程	中揚程
最低高さ ㎜	255	255	280	290	395	410	445
ヘッド径 ㎜	63	77	87	105	77	87	105
ベース径 ㎜	113	127	147	166	127	147	166
使用可能送り台	TB-1530	TB-2530	T-3530	TB-5030	TB-2530	TB-3530	TB-5030
質量 kg	12	16	24	31	21	32	43
商品コード	Z02564	Z02565	Z02566	Z02567	Z02568	Z02569	Z02570

ジャーナルジャッキ　送り台・安全台

※3日間保証

●送り台　ジャッキに荷重をかけたままで、横移動できます。

TB-2530

■仕様

メーカー	大阪ジャッキ製作所			
型式	TB-1530	TB-2530	TB-3530	TB-5030
容量 kN	150	250	350	500
台の高さ ㎜	85	90	97	108
送り長さ ㎜	300	300	300	300
質量 kg	20	25	33	43
商品コード	Z02561	―	―	Z02563

●安全台　ジャッキの設置基盤が弱い場合や不安定な場合に、ジャッキの安定をよくするために使用します。

SB-15

■仕様

メーカー		大阪ジャッキ	
型式		SB-15	SB-25
容量 kN		150	250
ベース寸法	長さ ㎜	240	300
	幅 ㎜	190	200
	厚み ㎜	12	15
質量 kg		5.0	7.5
商品コード		Z02557	Z02558

昇降工具

爪付ジャーナルジャッキ

※3日間保証

狭小な高さのところに爪を挿入し、
重量物を揚降するときに使用します。

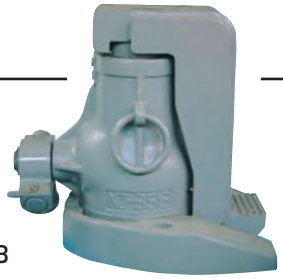

NJ-3513

●爪を外せばジャーナルジャッキと同様に使用可能です。

■用途
・機械の据え付け
・工作機械の位置決め
・構造物の微調整

■仕様

メーカー	大阪ジャッキ製作所				
型式	NJ-0615	NJ-1013	NJ-1513	NJ-2513	NJ-3513
爪部揚力 kN	60	100	150	250	350
揚程 ㎜	150	125	125	130	130
最低高さ ㎜	290	266	270	298	315
爪までの高さ ㎜	30	40	45	55	60
爪サイズ 幅×奥行 ㎜	70×45	75×50	80×50	90×55	100×55
質量 kg	23	29	38	60	78
商品コード	Z02571	Z02572	Z02573	Z02574	Z02575

アルミニウムジャッキ（HAL形）

※3日間保証

ジャッキと高低圧ポンプを一体にまとめた
小型軽量で使い易い手動ジャッキ。

HAL-3010

※荷重は能力の70%以下で余力をもって御使用下さい。
※もし、故障やトラブルになっても損害や災害が発生しない様、
万全の対策を講じてから安全第一で御使用下さい。

■用途
・精密な芯出し
・重量物の微移動

■使用法

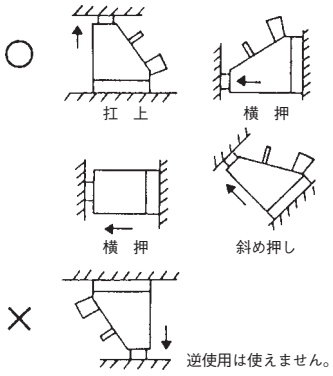

■仕様

メーカー	大阪ジャッキ製作所	
型式	HAL-3010	HAL-5010
揚力 kN	300	500
ストローク ㎜	100	100
最低高 ㎜	235	245
ベース寸法 ㎜	140×190	175×225
質量 kg	12.5	20
商品コード	Z02614	Z02616

爪付オイルジャッキ

※3日間保証

爪位置が低くわずかなすきまで使えます。家屋の移動、
機械の据え付け、造船・橋梁・プラント工事に。

■仕様

メーカー		マサダ製作所		今野製作所			マサダ製作所		ダイキ
型式		MHC-1.2T	MHC-2T	G-40	G-60	G-100	MHC-5RS-2	MHC-10RS-2	DH-15EN
許容荷重	爪部 t	1.2	2	2	3	5	5	10	15
	頭部 t	3	5	4	6	10	10	20	30
ストローク ㎜		105	113	110	115	130	120	145	140
爪最低高さ ㎜		12	16	16	19	22	22	28	30
爪長さ ㎜		50	50	50	50	55	57	60	60
本体高さ ㎜		205	240	227	233	288	290	325	338
ベース寸法	幅 ㎜	140	160	145	155	183	182	225	238
	長さ ㎜	195	227	226	236	262	262	290	292
重量 kg		7.3	12.3	11	13	21	19.1	36.4	43
商品コード		Z02577	Z02579	Z02576	Z02578	Z02581	Z02580	Z02582	Z04497

昇降工具

パワージャッキ

※3日間保証

様々な作業現場で役に立つ作業工具用油圧ジャッキです。

※各種取り揃えております。詳しくはお問い合わせください。

計量タイプの
ジャッキです。

軽量アルミタイプ

20~50トン

重量物の荷揚げ・
運搬作業に

単動タイプ

10~100トン

使用用途の広い複動式
ジャッキです。

複動タイプ

100~500トン

狭小な場所での使
用に最適です。

低身タイプ

10~100トン

ストローク 15 ㎜までの
薄型ジャッキです。

フラットタイプ

10~100トン

中心部に貫通穴の
あるジャッキです。

中空ジャッキ

20~50トン

重量物から離れて
作業でき安全です。

爪付タイプ

5~20トン

手動油圧ポンプ

電動油圧ポンプ

アルミ製パワージャッキ

LJA20S10

■仕様（アルミ製ジャッキ）

メーカー		大阪ジャッキ				
型式		LJA20S5	LJA30S10	LJA50S5	LJA50S10B	LJA50S15
許容荷重	t	20	30	50	50	50
ストローク	㎜	50	100	50	100	150
最低高さ	㎜	170	228	185	260	294
シリンダー外径	㎜	92	108	135	135	135
受圧面積	㎠	31.17	44.17	70.88	70.88	70.88
所要油量	㎖	155	440	355	710	1,070
質量	kg	3.8	6.5	8.5	13	12
推奨ポンプ	手動	LTWA-0.7			LTWA-0.9	−
	電動	NEX-2				
商品コード		Z02613	Z02615	Z02617	Z02618	Z02619

昇降工具

単動式パワージャッキ

E5S1.5

E10S10

E30S12.5

E50S16

EL50S6

■仕様（メーカー：大阪ジャッキ）

型　　式	許容荷重（t）	ストロ-ク（mm）	最低高（mm）	シリンダ外径(mm)	受圧面積（cm²）	所要油量（mℓ）	質量（kg）	商品コード	推薦ポンプ
E5S1.5	5	15	45	41×65	7.07	11	1.4	Z02585	
E10S2.5	10	25	90	57	14.52	37	2.1	Z02586	
EL10S3.5	10	35	86	70	14.52	51	2.4	Z02611	
E10S5	10	50	125	57	14.52	73	2.6	Z02595	
E10S10	10	100	178	57	14.52	146	3.3	Z02605	
E10S15	10	150	250	57	14.52	218	4.6	Z02609	
E10S20	10	200	300	57	14.52	291	5.2	Z04369	
E10S25	10	250	352	57	14.52	363	6	Z04197	手動0.7ℓ
E10S30	10	300	407	57	14.52	436	6.8	Z02610	
E15S30	15	300	420	67	21.24	637	9.5	Z04370	
EL20S4.5	20	45	100	85	28.27	127	3.8	Z02587	
E23S2.5	23	25	116	85	33.18	83	5	Z02583	
E23S5	23	50	150	85	33.18	166	6.5	Z02588	
E23S10	23	100	202	85	33.18	332	8	Z02601	
E23S16	23	160	277	85	33.18	531	10	Z02589	
E23S25	23	250	376	85	33.18	830	14	Z03627	
E23S30	23	300	428	85	33.18	996	15	Z02607	手動1.3ℓ
E23S34.5	23	345	477	85	33.18	1145	17	Z04466	
EL30S6	30	60	120	100	44.18	265	6	Z02608	手動0.7ℓ
E30S12.5	30	125	245	102	44.18	552	13	Z02591	
E30S20	30	200	325	102	44.18	884	17	Z02602	手動1.3ℓ
E50S5	50	50	170	125	70.88	355	15	Z02593	手動0.7ℓ
E50S10	50	100	220	125	70.88	709	19	Z02584	手動0.9ℓ
E50S16	50	160	285	125	70.88	1135	24	Z02594	手動1.3ℓ
E50S32	50	320	460	125	70.88	2270	37	Z02604	手動6ℓ
EL50S6	50	60	122	125	70.88	425	10.5	Z02603	手動0.7ℓ
EL100S5.5	100	55	141	170	143.14	787	22	Z02606	手動0.9ℓ
E100S10	100	100	275	180	143.14	1430	50	Z02597	手動2.3ℓ
E100S20	100	200	375	180	143.14	2860	64	Z02590	手動6ℓ

複動式パワージャッキ

ET200H15

■仕様（メーカー：大阪ジャッキ）

型　　式	許容荷重（t）	ストロ-ク（mm）	最低高（mm）	シリンダ外径(mm)	受圧面積（cm²）	所要油量（mℓ）	質量（kg）	商品コード	推薦ポンプ
E30H35	30	350	510	102	44.18	1,550	27	Z03685	
E50H15	50	150	325	125	70.88	1,065	27	Z03608	手動2.3ℓ
T50H15	50	150	377	127	70.88	1,066	33.9	Z03640	
E50H35	50	350	525	125	70.88	2,480	42	Z03686	手動6ℓ
RM10010	100	100	250	160	201.1	2,000	48	Z03674	手動2.3ℓ
ET100H15	100	150	462	180	143.14	2,150	78	Z04465	
ET100H30	100	300	613	180	143.14	4,300	98	Z04464	手動6ℓ
ET100H50	100	500	867	180	143.14	7,200	138	Z02592	手動8ℓ
E200H15	200	150	410	250	283.5	4,253	137	Z03884	手動6ℓ
ET200H15	200	150	498	255	298.65	4,500	163	Z04368	
ET300H30	300	300	710	315	433.74	13,000	383	Z04463	電動3HP
T300H30	300	300	710	305	433.7	13,000	290	Z03641	
ET500H30	500	300	775	405	706.86	21,200	610	Z02600	電動20HP

昇降工具

安全ナット付低床ジャッキ

JFNR100S3

■仕様（メーカー：大阪ジャッキ）

型　　式	許容荷重（t）	ストロ-ク（mm）	最低高（mm）	シリンダ外径(mm)	受圧面積（㎠）	所要油量（mℓ）	質量（kg）	商品コード	推薦ポンプ
JFNR100S3	100	30	135	175	143.1	430	28	Z02630	手動0.7ℓ
JFNR200S3	200	30	165	245	283.5	850	63	Z02631	手動1.3ℓ
JFNR200S15-T	200	15	135	245	283.5	850	60	Z02633	
JFNR300S5	300	50	230	305	433.7	2,200	135	Z02632	手動2.3ℓ

フラットジャッキ

EF100S1.5

■仕様（メーカー：大阪ジャッキ）

型　　式	許容荷重（t）	ストロ-ク（mm）	最低高（mm）	シリンダ外径(mm)	受圧面積（㎠）	所要油量（mℓ）	質量（kg）	商品コード	推薦ポンプ
EF10S1.1	10	11	43	83	14.52	16	1.4	Z02623	手動0.7ℓ
EF20S1.5	20	15	60	97	28.27	43	3	Z02624	
EF30S1.5	30	15	60	115	44.18	66	4.5	Z02625	
EF50S1.5	50	15	70	145	70.88	107	8.6	Z02626	
EF100S1.5	100	15	91	170	143.14	215	16	Z02627	

中空ジャッキ

EC30S6

■仕様（メーカー：大阪ジャッキ）

型　　式	許容荷重（t）	ストロ-ク（mm）	最低高（mm）	シリンダ外径(mm)	受圧面積（㎠）	所要油量（mℓ）	質量（kg）	商品コード	推薦ポンプ
EC12S4	12	40	142	75	17.6	71	4	Z03829	手動0.7ℓ
EC20S5	20	50	173	100	30.51	153	9	Z03536	
EC30S6	30	60	193	114	47.71	287	12	Z02629	
EC50S7	50	70	242	150	80.2	562	25	Z02628	

爪付きパワージャッキ

CE-0515

■仕様（メーカー：大阪ジャッキ）

型　　式	許容荷重(t) 爪部	許容荷重(t) 頭部	ストロ-ク（mm）	最低高(mm) 爪部	最低高(mm) 頭部	爪寸法（mm）	ベース寸法（mm）	所要油量（mℓ）	質量（kg）	商品コード	推薦ポンプ
CE0312	3	5	127	21	246	55×40	130×125	90	8.5	Z04192	手動0.7ℓ
CE0515	5	10	150	24	297	70×47	160×155	218	16	Z02621	
CE1016	10	20	160	30	333	110×52	235×220	531	41	Z02622	

レベリングブロック

※3日間保証

機械、装置等のレベル調整に使用。

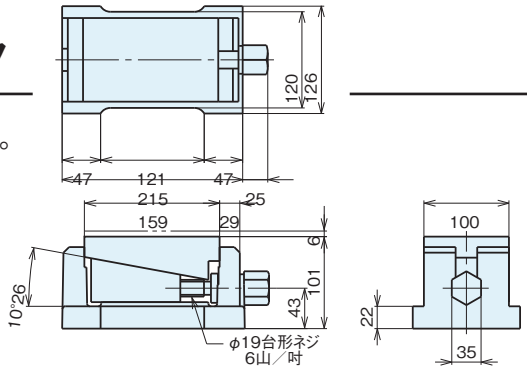

■仕様

メーカー	ナベヤ
型　　式	AN4
重　　量	14.4kg
商品コード	Z02655

昇降工具

油圧ポンプ

TWAD-1.3

■仕様（手動ポンプ　単動用）

メーカー	大阪ジャッキ			
型式	TWA-0.7	TWA-0.9	TWA-1.3	TWA-2.3
有効油量 t	0.7	0.9	1.3	2.3
吐出圧力(高圧/低圧) MPa	72/3	72/3	72/3	72/3
吐出量(高圧/低圧) mℓ	2/11	2/11	2/11	2/24
ポート径 mm	Rc3/8			
質量 kg	6.6	7.8	8.5	13.8
商品コード	Z02640	Z02635	Z02647	Z02638

※分流器付手動ポンプもあります。

■仕様（手動ポンプ　複動用）

メーカー	大阪ジャッキ			
型式	TWAD-1.3	TWAD-2.3	TWAD-4	TWAD-6
有効油量 t	1.3	2.3	4	6
吐出圧力(高圧/低圧) MPa	72/3	72/3	72/3	72/3
吐出量(高圧/低圧) mℓ	2/11	2/24	2/11	2/24
ポート径 mm	Rc3/8			
質量 kg	9.5	14.8	14	20.5
商品コード	ー	Z03543	Z02639	Z03687

■仕様（電動ポンプ）

メーカー	大阪ジャッキ				
型式	NEX-2	GH1/2	GH-1	GH-2	GH-5
タイプ	単動用		複動用		
吐出圧力(高圧/低圧) MPa	72/1	72/5	72/7	72/7	72/7
吐出量(高圧/低圧) mℓ	0.2/2	0.35/2.4	0.6/4	1.2/8	3.0/20
有効油量 ℓ	2	5	10	18	40
電源 V	100	100	三相200	三相200	三相200
モーター出力 kW	0.35	0.4	0.75	1.5	3.7
質量 kg	14.2	41	53	110	195
商品コード	Z02650	Z02649	Z02652	Z02653	Z02654

ウェッジジャッキ

※3日間保証

■仕様

メーカー		今野製作所	
型式		KP-15	KP-35
能力 t		15	30
クサビ最低高 mm		6	
クサビ最高高 mm		34	
先端爪部	長さ mm	40	
	幅 mm	43	53
シリンダーストローク mm		150	
必要油量 cc		114	208
本体寸法			
全長 mm		629	677
全幅 mm		70.5	87
全高 mm		128	137
セット質量 kg		30	35
商品コード		Z02660	Z04088

リバージャッキ

※3日間保証

スペーサー設置時のスラブ持ち上げ作業、ハリを広げる作業に最適。

■仕様

メーカー	栄光マシーンセンター
型式	SPSE-LN
安全荷重 t	1.5
有効寸法 mm	22～242
全長 mm	358
本体座（テーパー部） mm	22×60×135
重量 kg	2.9
商品コード	Z03260

ギヤプーラ

※3日間保証

●荷重は能力の70%以下で余力をもってご使用下さい。

GP-2-30

■ギヤプーラ
（各種プーリー、ギヤ等の抜き作業に。）

品名	10t ギヤプーラ（2本爪）	20t ギヤプーラ（3本爪）	50t ギヤプーラ（2本爪）
重量 kg	16	28	70
全長 mm	530	500	1,200
くわえ巾 mm	300	400	500
リーチ mm	373	367	490
商品コード	Z02661	Z02662	Z04512